아가 맘마 보틀워머

보아르 | VST-003WH

사용설명서

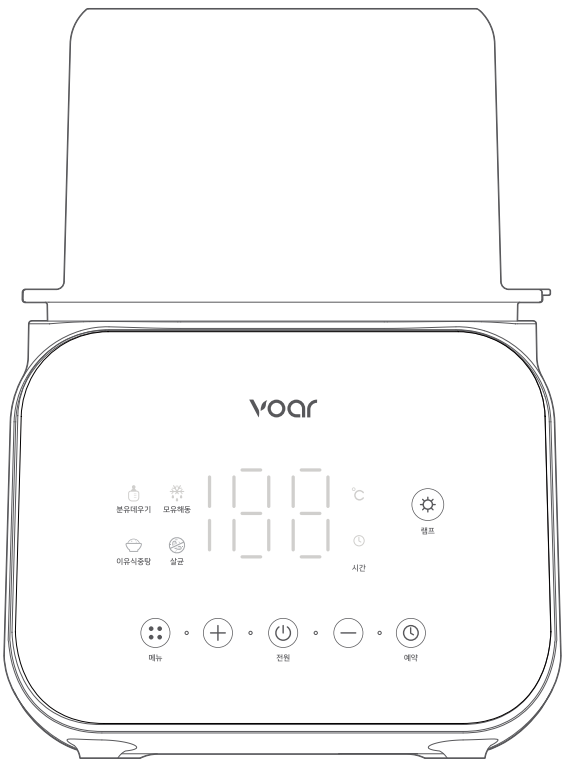

보아르 제품을 구매해 주셔서 감사합니다.
본 사용설명서를 충분히 숙지 후 제품을 사용하시고, 찾기 쉬운 곳에 보관하십시오.

아가 맘마 보틀워머

보아르 | VST-003WH

목차

제품 구성 ····· 01
제품 명칭 ····· 02
설치 방법 ····· 03
사용 방법 ····· 04-08
제품 보관 및 관리 방법 ····· 09
주의 사항 ····· 10
FAQ ····· 11
제품 사양 ····· 12
회사 정보 ····· 12

제품 구성



본체

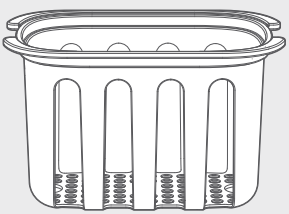

바스켓

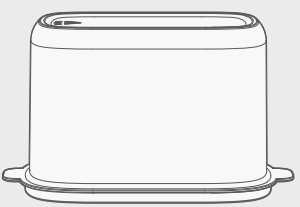

투명 커버

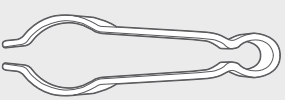

집게



사용설명서

제품 명칭

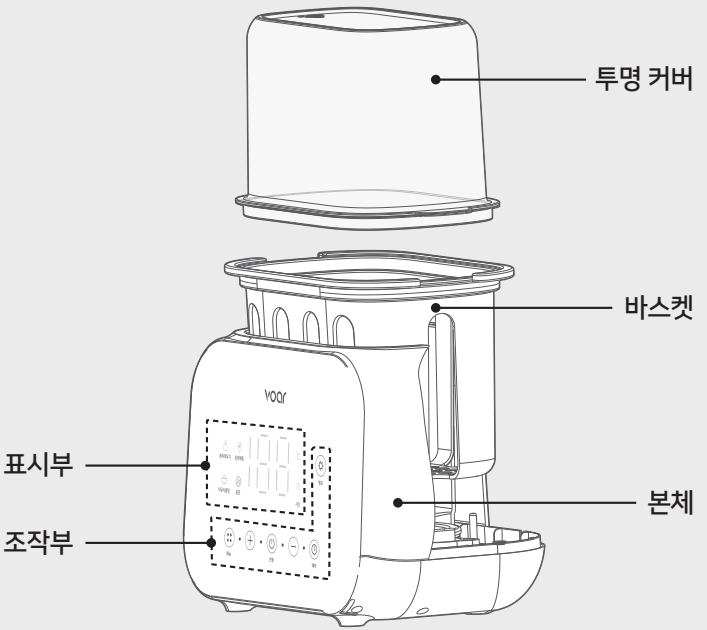

부품명	재질	내열온도	수량
투명 커버	PP	-20 ~ 120℃	1
바스켓	PP	-20 ~ 120℃	1
본체	PP	-20 ~ 120℃	1
집게	PP	-20 ~ 120℃	1

설치 방법

설치 전 안내사항

제품 안전 및 사용자 안전과 관련된 다음 사항에 유의하십시오. 그렇지 않으면 기기가 손상 되거나 사용자의 안전 사고가 발생할 수 있습니다.

- 제품은 평평하고 단단한 바닥에 설치해 주세요.
- 기기는 제조 과정에서 성능검사로 인한 소량의 물과 습기가 남아있을 수 있습니다. 이 습기는 제품의 성능에 영향을 미치지 않습니다.
- 디스플레이 패널에 물이 묻어있는 경우 닦아내고 충분히 건조한 뒤에 사용해 주세요.
- 물속에 미네랄 성분으로 인하여 기기에 흰색 침전물이 생길 수 있습니다. 세척 과정에서 수돗물에서 나는 약간의 염소 냄새가 날 수 있으나 이는 기기 사용에 영향을 미치지 않습니다.
- 세척이 끝나면 뚜껑을 열어 자연 건조해 주세요.
- 제품 전체를 물에 담그지 마세요.
- 젖은 손으로 전원코드를 꽂거나 뽑지 마세요.
- 전원 코드를 뽑을 때 전원 코드를 당기지 마시고 플러그를 잡고 뽑아주세요.
- 제품을 사용하지 않을 때에는 전원 공급 장치를 분리해 주세요.
- 제품을 화기 근처, 직사광선 및 기름이 튀는 곳에 두지 마세요.
- 220-240v / 50-60Hz 규격의 단일 접지 소켓을 사용해 주세요.

사용 방법

사용 전

· 비닐을 제거 후 사용해 주세요.

· 기기 내부를 깨끗하게 청소한 후 사용해 주세요.

사용 방법

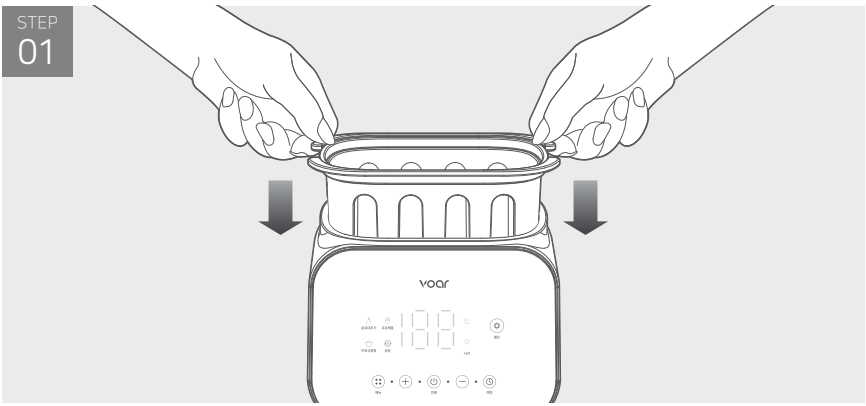

1. 본체에 바스켓을 넣어주세요.



2. 젖병 또는 용기에 내용물을 채운 다음 바스켓에 넣어주세요.

사용 방법

STEP 03

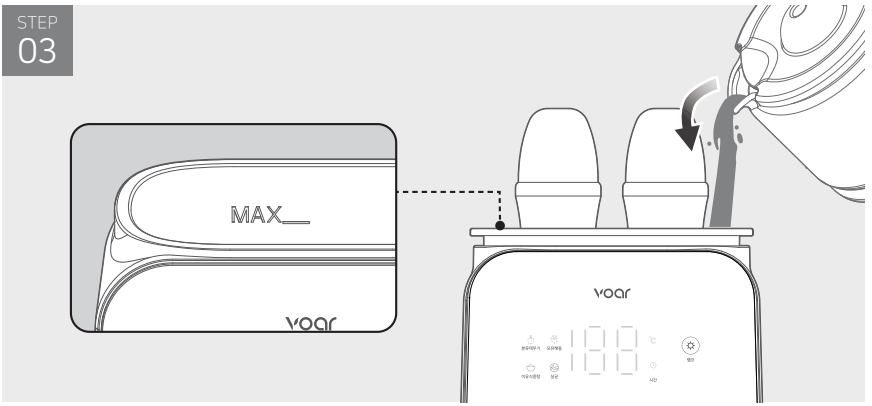

3. 내부에 용기에 맞는 양의 물을 넣어주세요.
   물은 용기 안에 있는 내용물의 높이가 잠길 만큼 넣어주세요.

STEP 04

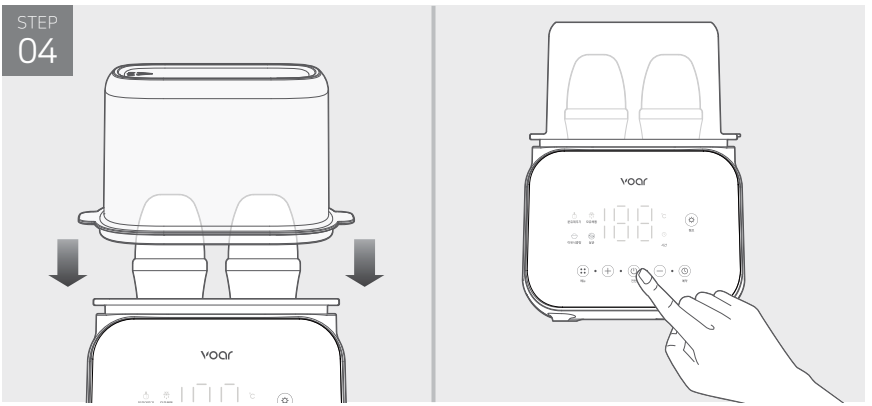

4. 투명 커버를 덮고 전원을 켜주세요.

사용 방법

모드 선택하기



· 전원을 연결하면 신호음이 한 번 울리고 화면에 −−가 표시되며, 대기 상태로 들어갑니다.

· 전원 버튼을 눌러 제품을 켜고 끕니다. 전원이 켜지면 분유데우기, 모유해동, 이유식중탕, 살균 기능 표시등이 모두 켜지고 화면에 00이 점멸됩니다.

· 메뉴 버튼을 눌러 분유데우기, 모유해동, 이유식중탕, 살균의 네 가지 기능을 선택하세요. 누를 때마다 하나의 기능만 표시되며, 다른 기능의 표시등은 꺼져 있습니다.

모드 별 작동 방법

분유데우기

1. 분유를 데울 시 표시등이 켜지고 화면에 기본적으로 40℃가 표시됩니다.
2. 해당 표시등이 빠르게 2번 깜빡이고, 신호음이 1번 울려 가열 상태로 들어갑니다.
3. "+"와 "-"를 사용하여 온도는 35 ~ 50℃까지 조절할 수 있습니다.
4. 가열 과정에서 화면에 현재 온도와 설정 온도가 번갈아 표시됩니다.
5. 설정 온도에 도달하면 화면에 설정한 온도값이 유지됩니다.

사용 방법


모유해동

1. 해동 시 표시등이 켜지고 화면에 기본적으로 37℃가 표시됩니다.
2. 해당 표시등이 빠르게 2번 깜빡이고, 신호음이 1번 울려 가열 상태로 들어갑니다.
3. "+"와 "-"를 사용하여 온도는 32 ~ 42℃까지 조절할 수 있습니다.
4. 가열 과정에서 화면에 현재 온도와 설정 온도가 번갈아 표시됩니다.
5. 설정 온도에 도달하면 화면에 설정한 온도값이 유지됩니다.


이유식중탕

1. 음식을 데울 시 표시등이 켜지고 화면에 기본적으로 75℃가 표시됩니다.
2. 해당 표시등이 빠르게 2번 깜빡이고, 신호음이 1번 울려 가열 상태로 들어갑니다.
3. "+"와 "-"를 사용하여 온도는 60 ~ 80℃까지 조절할 수 있습니다.
4. 가열 과정에서 화면에 현재 온도와 설정 온도가 번갈아 표시됩니다.
5. 설정 온도에 도달하면 화면에 설정한 온도값이 유지됩니다.


살균

1. 살균 시 본체 수조에 적당한 물과 젖병 등을 넣고 기능을 선택합니다.
2. 해당 표시등이 켜지고 화면에 100℃로 전환되고 수온 상승의 현재 온도가 번갈아 표시됩니다.
3. 물이 가열되면 삐-소리가 나며 10분간 가열하여 살균합니다.
4. 멸균 후 대기 상태로 돌아갑니다.
5. 살균 기능 사용시에는 투명 커버가 뜨거우니 반드시 주의해서 사용해 주세요.

[작동방법 Tips]

- 온도 설정 시 1℃ 단위로 설정이 가능하며 길게 눌러 빠르게 설정할 수 있습니다.
- 가열 중에는 화면에 현재온도와 설정온도가 번갈아 표시됩니다.
- 초기에 표시되는 분유데우기, 모유해동, 이유식중탕 모드에서 나타나는 현재 온도는 온도 편차가 발생될 수 있으니 설정온도에 도달 전까지는 화상에 주의해 주세요.

※ 설정온도에 도달하면 가열판은 작동이 멈추지만, 잔열에 의해 수온이 약 5℃ 이상 상승할 수 있습니다.

사용 방법


램프

램프 버튼을 누르면 본체 내부의 조명이 켜지고, 램프 버튼을 한번 더 누르면 조명이 꺼집니다.


예약

예약 기능

1. 사용하고자 하는 작동 모드를 선택하고 예약 버튼을 누르면 예약버튼이 점멸하며 화면에 예약시간이 표시됩니다.
2. 화면에 기본적으로 1시간이 표시됩니다.
3. 시간은 "+"와 "-"로 1~24시간까지 1시간 단위로 조정할 수 있습니다.
4. 원하는 시간을 예약하면 해당 표시등이 5번 깜빡 거린 후 예약이 됩니다.
5. 예약 카운트다운이 완료되면 "삐삐" 소리가 울리며 가열되기 시작합니다.
6. 예약시간을 변경을 원하시는 경우 예약 버튼을 한번 누른 후 시간을 조절할 수 있습니다.

예약 취소

1. 예약 버튼을 연속으로 2번 누르면 신호음이 1번 울린 후 예약이 취소됩니다.

[예약 기능 Tips]

· 예약 기능은 모드 설정 후 가능합니다.

· 예약 버튼을 누르고 화면이 깜빡거릴 때 예약 버튼을 또 누르면 취소됩니다.

※ 주의사항

· 아가맘마 보틀워머 사용 시 용기 등의 종류나 크기, 음식물의 온도와 양, 중탕하는 물의 양에 따라 시간 및 온도가 달라질 수 있습니다.

· 아기에게 먹이기 전에 반드시 음식물의 온도를 확인해 주세요. 음식물이 충분히 따뜻하지 않으면, 원하는 온도에 도달할 때까지 데워주고 화상에 주의하면서 음식물의 온도를 확인해 주세요.

· 화상에 위험이 있으니 음식물을 절대 장시간으로 가열하지 마세요.

· 제품 작동 중 또는 직후에는 투명 커버가 매우 뜨거우니 반드시 주의해 주세요.

제품 보관 및 관리 방법

본체 청소 방법

· 청소하기 전에 기기의 전원 공급이 차단되었는지 확인한 후 청소해 주세요.
(이때 절대 젖은 손으로 전원 코드나 플러그를 만지지 마세요.)

· 가열판을 실온까지 식을 때까지 기다린 후에 청소해 주세요.

· 부드러운 천에 미지근한 물을 적신 후 물기를 제거하여 닦아주세요.

· 칼, 가위 등의 날카로운 금속성 도구로 가열판을 긁거나 보관하지 마세요.

· 제품의 손상 및 변형이 될 수 있습니다.

정기 관리

· 사용 한 후에는 제품을 청소해 주세요.

· 바스켓과 투명 커버는 물로 세척 후 통풍이 잘 되는 곳에 자연건조해 주세요.

장기 유지 관리

· 물때 및 미네랄 잔여물 제거를 위해 한 달에 한 번씩 식초 또는 구연산을 물과 함께 넣고 10분 이상 담근 후 헹궈주세요.

· 헹군 후 깨끗한 물로 씻어내고 부드러운 천으로 닦아내 주세요.

폐기지침

· 제품 패키지의 분리배출 기호를 확인하여 분리배출해 주십시오.

※ 분리배출방법은 각 지자체의 분리배출방법을 참고하여 주십시오.

주의 사항

- 사용하기 전에 먼저 설명서의 내용을 주의 깊게 읽으신 후 숙지하시고 사용해 주세요.
- 사용하기 전에 정격 전압이 일치하는지 확인하신 후 사용해 주세요.
- 전원 케이블이 손상된 경우, 직접 분해하지 마시고 A/S 고객센터에 문의하여 주세요.
- 이 제품은 가정용입니다. 상업용 및 영업용으로 사용하지 마세요.
- 물 외에 다른 액체 (알코올, 시너 등) 로 닦거나 헹구지 마시고, 제품을 물 또는 물 외의 액체에 담그지 마세요.
- 제품을 고온 또는 강한 자석, 인화성 폭발성 가스 주위에 두지 마세요.
- 제품 사용에 경험과 지식이 부족한 사람이 사용할 때는 적절한 감독이나 지시를 받아야 합니다.
- 제품 가열을 위해 우유와 음식을 우유보온기에 직접 붓지 마세요.
- 유아와 어린아이들에게 우유를 먹이기 전에 손에 우유를 떨어 뜨려 온도를 확인해 주세요. 식품 영양을 손상시키지 않도록 식품 가열 시간이 너무 길어선 안됩니다.
- 어린아이들이 손에 닿지 않는 곳에 두세요.
- 작동하는 동안에는 제품을 이동하지 마세요.
- 작동하는 동안에 손을 넣지 마세요.
- 제품 설명서에 명시된 용도 이외의 다른 용도로 사용하지 마세요.
- 장시간 사용하지 않을 경우 전원 플러그를 뽑으세요.
- 젖은 손으로 전원 플러그를 꽂거나 빼지 마세요.
- 평평한 곳에서 본 제품을 사용해 주세요.
- 제품을 임의로 분해, 수리 또는 개조하지 마세요. 화재, 감전 또는 사고의 원인이 될 수 있으며 무상 수리가 거절되거나 유상수리비용이 발생될 수 있습니다.
- 제품 사용 전, 포장재와 스티커, 라벨은 제거 후 사용해 주세요.(단, 전기용품 안전스티커와 안전사항이 적힌 스티커는 항상 볼 수 있도록 제거하지 마세요.)
- 처음 사용 시 냄새가 나는 것은 정상이며, 며칠 사용 후 서서히 제거됩니다.
- 작동시 투명커버가 뜨거우니 반드시 주의해서 사용해 주세요.
- 작동 중 또는 직후에는 투명커버가 매우 뜨거우니 맨손으로 절대 만지지 마세요.

FAQ

※ 잠깐! 고객센터에 문의하시기 전에 한번 더 확인해 주세요.

※ 제품 사용에 익숙하지 않거나 사소한 원인으로 제품이 정상적으로 작동하지 않을 수 있습니다. 이러한 경우 고장이 아니며, 간단한 점검을 통하여 해결할 수 있습니다.

※ 다음 항목을 점검한 후에도 문제가 해결되지 않으면 고객센터로 문의하여 주세요.

※ 품질보증기간 내 AS시 택배비는 고객님 부담입니다.

※ 제품 보증기간은 구매일로부터 1년입니다. 단, 과실 또는 부주의로 인한 파손 및 고장 발생시에는 AS가 불가능하거나 유상 처리될 수 있습니다.

증상	해결방법
제품이 작동하지 않아요.	· 전원 플러그가 꽂혀있는지 확인해 주세요. · 코드선이 손상된 경우 고객센터로 문의해 주세요. · 전원 연결에 이상이 없는 경우에도 작동이 되지 않는 경우 고객센터로 문의해 주세요.
버튼을 눌러도 작동하지 않아요.	· 전원이 켜져있는지 확인해 주세요. · 전원이 꺼져있는 경우 전원버튼을 눌러 전원을 켜주세요. 기기가 대기상태로 활성화됩니다.
기기 내부에서 냄새가 나요.	· 사용 후에는 제품 보관 및 관리 방법을 참고하여 깨끗한 물로 기기 내부를 청소한 후 보관해 주세요.
"E1"에러코드가 떠요.	· 온도감지 작동에 이상이 발생될 시 발생하는 에러 코드입니다. 고객센터로 문의해 주세요.
"E2"에러코드가 떠요.	· 온도센서 인식에 이상이 발생될 시 발생하는 에러 코드입니다. 고객센터로 문의해 주세요.
"E3" 에러코드가 떠요.	· 제품의 가열판 온도가 125℃를 초과하였을 때 발생하는 에러 코드입니다. · 내부의 물이 없는 경우 과열 방지를 위해 해당 에러코드가 표시되고 작동을 멈추며, 전원을 끄고 제품을 일정시간 식힌 후에 물을 넣고 다시 켜주세요.

제품 사양

상품명	보아르 아가 맘마 보틀워머
모델명	VST-003WH
정격	AC 220-240V, 50-60Hz, 500W
재질	폴리프로필렌
구성품	본체, 바스켓, 투명커버, 집게, 사용설명서
무게	1.07kg
크기	200 × 145 × 266 (mm)

※ 제품 성능 개선을 위하여 약간의 규격변동이 있을 수 있습니다.

회사 정보

수입원	오아 주식회사
주소	서울시 서초구 효령로46길 97 (※ 해당 주소로 고객센터 접수없이 제품 먼저 발송 시 분실 위험이 있습니다.)
A/S 및 제품문의	1661 - 4555 (※ A/S 요청 시 고객센터를 통해 먼저 접수해 주시기 바랍니다.)
제품 보증기간	구매일로부터 1년이며, 택배비는 고객님 부담입니다. (단, 보증기간 이내에도 소비자 과실로 인한 수리 사유 시 유상 A/S만 가능합니다. / 택배비 별도)
홈페이지	oa-mall.co.kr

오아 주식회사

서울시 서초구 효령로46길 97
A/S 및 제품문의 : 1661-4555
oa-mall.co.kr

230828_VST-003WH_아가맘마보틀워머_설명서_H_V1