아가 온 분유포트

voar

BOTTLE



보아르 제품을 구매해 주셔서 감사합니다.
본 사용설명서를 충분히 숙지 후 제품을 사용하시고, 찾기 쉬운 곳에 보관하십시오.

주의 사항



- 설명서에 안내된 내용과 용도로만 사용하십시오. 사용자의 임의적인 사용에 따른 사고에 대해서는 보상받을 수 없습니다.
- 본 기기는 가정용 및 이와 유사한 용도에 사용되도록 만들어졌습니다. (ex. 상점, 사무실, 기타 작업 환경에 있는 직원용 주방, 농장, 호텔, 모텔, 기타 주거환경에 투숙한 고객, 조식 제공 숙박형 환경)
- 설명서에 나와 있는 방법 이외의 잘못된 방법으로 사용할 경우 부상의 위험이 있습니다.
- 본 제품을 습하거나 먼지가 많은 환경에서는 사용하지 마십시오.
- 본 제품 플러그 및 본체가 손상된 경우에는 절대 사용하지 마십시오.
- 제품에 무리한 힘을 가하지 마십시오.
- 전원이 연결되어 있는 경우 제품을 방치하지 마십시오.
- 제품에 물을 가득 채우면 물이 끓는 과정에서 넘칠 수 있습니다. MAX 선을 지켜 물을 넣어주십시오.
- 물이 끓는 동안 뚜껑을 열지 마십시오.
- 가열판 및 유리포트 표면에 금이 간 경우 기기을 사용하지 마십시오.
- 유리 포트를 본체로부터 분리할 경우 전원이 꺼져있는지 확인해 주십시오



- 본 제품은 신체, 감각, 정신 능력이 결여되어 있거나 경험과 지식이 부족하여 감독이나 지시 없이는 안전하게 기기를 사용할 수 없는 사람 (어린이포함)이 사용하도록 만들어지지 않았습니다.
- 어린이가 기기를 가지고 놀지 않도록 어린이를 감시하시기 바랍니다.
- 혼자 사용이 힘든 노약자 또는 장애우의 경우 보호자의 보호 아래 사용하십시오.
- 화상 위험이 있으므로 어린이의 손에 닿지 않는 곳에서 기기를 사용하고 식혀주십시오.
- 사용 중 불편함이 있을 경우 즉시 사용을 중단하십시오.
- 포장 비닐은 질식의 위험이 있습니다. 어린이가 만지지 못하게 하십시오.

주의 사항



- 전원케이블 및 전원단자에 액체가 닿지 않도록 주의해 주십시오.
- 본 제품 플러그 및 본체가 손상된 경우에는 절대 사용하지 마십시오.
- 반드시 동봉되어 있는 케이블을 사용하여 전원을 공급해 주십시오.
- 제품 정격에 맞게 연결해 주십시오.
- 전원이 연결되어 있거나 전원이 켜진 상태에서 오랜 시간 방치하지 마십시오.
- 전원선을 무리하게 구부리거나 묶은 상태로 사용하지 마십시오.
- 전원을 분리할 때는 전원선을 잡아 당기면서 분리하지 마십시오.



- 본 제품은 발열 기기입니다. 화상에 주의하십시오.
- 기기의 뜨거운 표면과 피부가 닿지 않도록 주의하십시오.
- 열에 민감한 표면에 제품을 놓지 마십시오.
- 제품을 사용 한 후 전열소자 표면에 잔류열이 남아 있을 수 있습니다.
  사용한 후에는 제품을 충분히 식힌 후 정리 해주십시오.



- 본 제품 사용 시 반드시 주변에 물이 없는 곳에서 사용하십시오. 주변에 욕조, 샤워기, 대야 등 물 근처에서의 사용을 피하십시오.
- 사용 후에는 반드시 전원을 차단한 후 물이 닿지 않게 보관하십시오.
- 젖은 손으로 사용하지 마십시오. 감전 및 화재의 원인이 됩니다.
- 전원케이블 및 전원단자에 액체가 닿지 않도록 주의해 주십시오.



- 본 제품 청소 시에는 화학 약품을 사용하지 마시고, 젖은 헝겊 등으로 가볍게 닦아 낸 후 마른 헝겊으로 물기를 제거하십시오.
- 자세한 세척방법은 설명서의 [세척방법] 내용을 참고 해주십시오.



- 본 제품을 절대 임의로 분해 및 조립하지 마십시오. 임의 분해 조립으로 인한 고장 시 소비자 과실로 수리가 불가능하거나, 유상 A/S만 가능합니다.

주의 사항



· 본 제품을 사용하지 않을 때 전원을 반드시 차단하십시오.
· 제품을 식히거나 보관 시에는 내열성이 있고 안정되고 편평한 곳에서 해주십시오.
· 사용 후 보관 시 제품을 충분히 식힌 후 보관하십시오.
· 제품 사용 후 열을 완전히 식힌 상태에서 깨끗이 닦아 보관하십시오.
· 뾰족하거나 날카로운 물건을 가까이 두고 보관하지 마십시오.
· 본 제품 보관 시 직사광선을 피해 서늘하고 건조한 곳에 보관하십시오.
· 본 제품은 평평한 곳에서 보관하시고, 높은 장소에서의 보관은 자제하십시오.
· 장시간 미사용 시 변색이 될 수 있으니 사용 후 깨끗이 닦아 보관하십시오.
· 본 제품을 사용 및 보관하실 때에는 난방기(라디에이터, 스토브 또는 열 발생시키는 기기) 등의 열 발생 장치와 멀리하십시오.



· 수명이 다 된 제품은 지정된 재활용품 수거 장소에 분리 배출하십시오.
· 제품 패키지의 분리배출 기호를 확인하여 분리배출해 주십시오.

※ 분리배출방법은 각 지자체의 분리배출방법을 참고하여 주십시오.

제품 구성

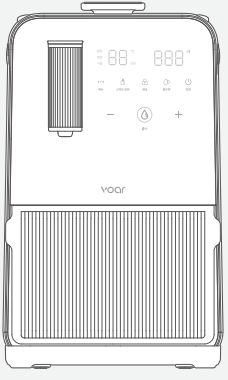

본품



사용설명서

제품 명칭

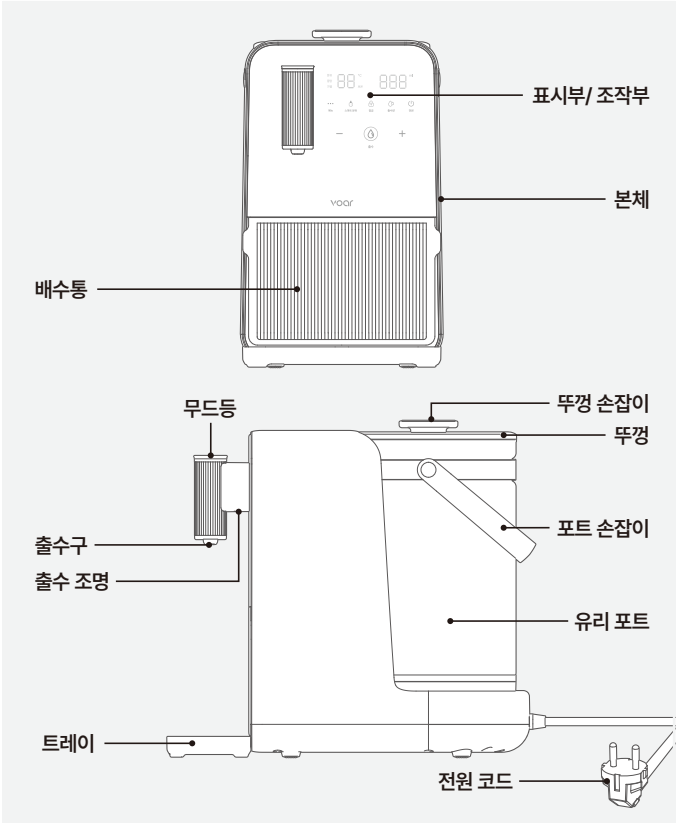

제품 명칭

표시부/ 조작부

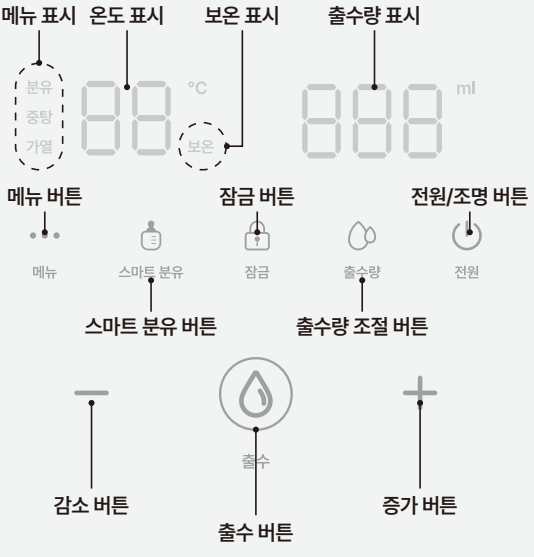
메뉴 표시
온도 표시
보온 표시
출수량 표시
분유
중탕
가열
°C
보온
ml
메뉴 버튼
잠금 버튼
전원/조명 버튼
메뉴
스마트 분유
잠금
출수량
전원
스마트 분유 버튼
출수량 조절 버튼
출수
감소 버튼
출수 버튼
증가 버튼

사용 방법

※ 사용하기 전 주의사항

· 제품을 처음 사용할 경우, 키친타월에 식용유를 소량 묻혀 스테인리스 부품의 표면을 부드럽게 닦아 연마제를 제거해 주십시오.

· 중성세제로 깨끗이 세척한 후, 물을 2~3회 끓이고 버린 후 사용해 주십시오.

· 가열 후 출수 기능을 3~4회 배출해 주십시오.

· 사용 전에는 반드시 설명서의 세척 방법과 사용 방법을 확인해 주십시오.

1. 유리 포트 준비

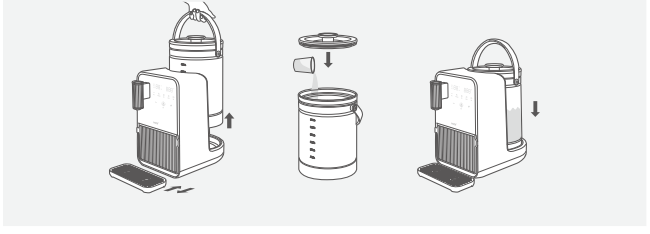

· 유리 포트 뚜껑을 열고 500~3000ml의 식음 가능한 물을 넣습니다.

※ 뚜껑 하단에 부착된 스크래치 방지용 보호 필름을 제거한 후 사용해 주십시오.

※ 유리 포트를 본체에 연결하기 전에 연결 단자에 물기가 없는지 확인한 후 연결해 주십시오.

2. 전원 연결

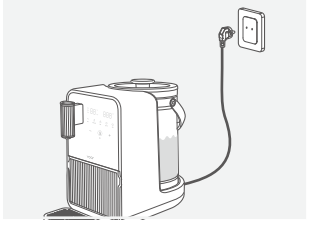

· 전원 코드를 연결한 후, 전원/조명 버튼을 짧게 눌러 전원을 켭니다.

※ 유리 포트가 연결되지 않으면 온도 표시창에 E1 표시와 함께 버튼이 동작하지 않습니다. 유리 포트를 연결해 주십시오.

사용 방법

3. 온도 및 출수량 표시



· 전원이 연결되면 온도 표시창에 실제 수온이 나타나고, 출수량 표시에는 설정된 출수량이 표시됩니다.

· 대기 상태에서 전원/조명 버튼을 길게 누르면 무드등이 켜지며, 다시 길게 누르면 꺼집니다.

4. 출수량 조절 기능



· 기본 출수량은 300ml입니다.

· 출수량 조절 버튼을 누르면 출수량 표시가 5회 점멸하며, - 또는 + 버튼을 눌러 출수량 (10~300ml)을 조절합니다.

· -/+ 버튼을 길게 누르면 50ml씩, 짧게 누르면 10ml씩 조절됩니다.

· 조절을 하지 않으면 5회 점멸 후 설정이 고정됩니다.

사용 방법

5. 잠금 버튼 및 출수

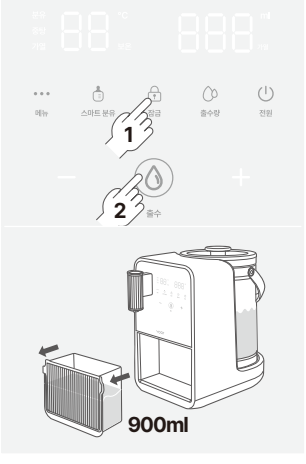

· 잠금 버튼을 누르면 출수 조명이 켜지고 출수 버튼이 약 5초간 점등됩니다. 이때 출수 버튼을 누르면 설정된 출수량만큼 물이 출수됩니다.

· 출수 전 배수통이 연결되어 있는지 확인해 주십시오.

· 배수통의 용량은 900ml이며, 주기적으로 비워주십시오.

6. 스마트 분유 기능



· 스마트 분유 버튼을 누르면 100°C까지 가열한 다음 45°C로 보온 상태로 전환됩니다.

· 보온 상태가 설정되면 지속적으로 보온 기능이 유지됩니다.

사용 방법

7. 메뉴 버튼 기능



- 메뉴 버튼을 누르면 설정된 온도까지만 가열됩니다.
- 메뉴 버튼을 누를 때마다 설정된 메뉴가 3회 점멸하며, 이때 -/+ 버튼으로 원하는 온도를 설정할 수 있습니다. 점멸이 끝나면 설정한 온도로 작동됩니다.
- -/+ 버튼을 짧게 누르면 1°C 단위, 길게 누르면 5°C 단위로 조절 가능합니다.
- 분유 메뉴의 기본 설정은 45°C (35~90°C 조절 가능) / 가열 후 보온 유지
- 중탕 메뉴의 기본 설정은 55°C (35~90°C 조절 가능) / 가열 후 보온 유지
- 가열 메뉴에서는 온도 조절이 불가하며, 가열 완료 후 자동으로 종료됩니다.
- 제품 디스플레이는 최대 99°C까지 표시됩니다. 물 온도가 100°C에 도달하면 자동으로 보온 모드로 전환되거나 작동이 종료됩니다.

※ 유리 포트가 분리된 경우 E1 에러 코드가 표시되며, 2분 이내에 재장착하면 이전 설정으로 작동되고, 2분이 지나면 모든 설정이 리셋됩니다.

세척 방법

※ 안전한 사용을 위해 사용 전 반드시 읽은 후 사용해 주십시오

1. 유리 포트 하단부, 본체, 전원코드 부분에 물이나 세척제를 직접 뿌리지 마십시오.
   (※ 감전, 화재의 원인이 될 수 있습니다.)
2. 사용 전 제품의 변형 또는 흠이 없는지 확인해 주십시오.
3. 제품이 건조한 상태에서 식용유를 키친타월에 묻혀 스테인리스 부품을 닦아주십시오.
4. 사용 전 뚜껑, 유리 포트 내부를 따뜻한 물과 주방용 중성세제를 이용하여 부드러운 수세미로 닦아 주십시오.
5. 거친 연마제나 치약과 같은 부식성 제품, 그리고 철 수세미를 사용하면 제품이 손상될 수 있으므로 절대로 사용하지 말아 주십시오.
   (※ 철 수세미, 녹색 수세미, 탄 냄비를 세척한 수세미는 사용하지 마십시오.)
6. 뚜껑, 유리 포트 내부는 깨끗하게 세척하여 안쪽과 바깥쪽에 물기 또는 음식물 찌꺼기가 남아있지 않도록 관리해 주십시오.
7. 고온의 영향을 받지 않도록 제품을 가스 조리기 또는 다른 가열기 근처에 두지 마십시오.
8. 제품을 사용하지 않을 경우 전원 코드를 뽑아 주십시오.
9. 사용 후에는 전원 코드를 뽑고 제품이 완전히 식을 때까지 기다려 주십시오.
   (※ 가열판과 유리 포트가 뜨거우니 절대 손을 대지 마시고 화상에 주의하십시오.)
10. 사용 후 매번 제품을 청소해 주십시오.
11. 유리 포트 외부, 받침대는 부드러운 천, 면, 헝겊 등으로 외부에 남아있는 물기를 깨끗이 닦아 주십시오.
12. 깨끗이 닦지 않거나 바닥에 물기를 제거하지 않고 사용하게 되면 석회 성분으로 변색 또는 얼룩이 생깁니다.

FAQ

※ 제품 사용 중 아래의 증상이 나타나면 다시 한번 확인하십시오. 고장이 아닐 수 있습니다.

증상	원인 및 해결 방안
전원이 켜지지 않습니다.	전원 코드와 플러그를 다시 확인하고, 콘센트에 올바르게 연결해 주십시오.
물이 끓지 않습니다.	물의 양을 500ml~3000ml 이하로 조절해 주십시오. 그리고 뚜껑이 제대로 닫혀 있는지 확인하십시오.
이상한 냄새가 납니다.	· 제품이 새상품이거나, 장시간 사용하지 않은 경우 내부에 먼지가 쌓였을 수 있습니다. 제품을 청소하고 충분히 통풍시켜 주십시오. · 물의 양이 너무 낮은 상태에서 오랫동안 끓이는 경우 냄새가 발생할 수 있으니, 물을 교체해 주십시오.
가열판에 얼룩이 생깁니다.	**가열판 얼룩 제거 방법** · 식초와 물을 1:1 비율로 섞습니다. · 혼합한 용액을 유리 포트에 붓습니다. · 가열하여 얼룩을 제거합니다. · 용액을 버리고 깨끗한 물로 여러 번 헹굽니다. · 유리 포트를 완전히 건조시킵니다.
버튼이 작동하지 않습니다.	제품을 완전히 건조시킨 후 다시 시도해 주십시오. 여전히 문제가 해결되지 않으면 고객 서비스 센터에 문의하십시오.
제품이 과열됩니다.	제품을 잠시 꺼두고 충분히 식힌 후 다시 사용해 주십시오. 과열이 계속되면 고객 서비스 센터에 문의하십시오.
'E1' 오류 메시지가 표시됩니다.	유리 포트가 제대로 연결되지 않았습니다. 유리 포트를 연결한 후 다시 시도해 주십시오.

FAQ

증상	원인 및 해결 방안
'E2' 오류 메시지가 표시됩니다.	연결 상태에 이상이 생겼습니다. 전원을 끄고 기기를 분리한 후 다시 시도해 주십시오.
'E3' 오류 메시지가 표시됩니다.	온도를 감지하는 센서에 이상이 생겼습니다. 제품이 완전히 식을 때까지 기다려 주십시오.
보온 기능이 작동하지 않습니다.	· 설정되지 않았거나, 전원이 꺼졌을 수 있습니다. · 물의 양이 500ml 이상인지 확인해 주십시오. · 유리 포트가 분리 된 상태에서 2분을 초과하면 설정이 리셋됩니다.
물을 끓이는데 너무 오래 걸립니다.	일반적인 포트에 비해 용량이 크기 때문에 가열 시간이 더 걸릴 수 있습니다. 물량을 줄이면 가열 시간을 단축할 수 있습니다.
보온 온도보다 높게 끓습니다.	스테인리스 가열판의 잔열로 인해 온도가 소폭 상승할 수 있습니다. 설정 온도 이후 일정 시간이 지나면 최종적으로 설정 온도에 도달합니다.
제품 하단에 물이 흘러나옵니다.	배출통에 물이 가득 차 있는지 확인해 주시고, 필요 시 비워주십시오.
가열 메뉴 또는 스마트 분유 기능 사용 시, 제품 디스플레이가 99°C에서 멈추고 100°C로 표시되지 않습니다.	본 제품 디스플레이는 최대 99°C까지만 표시됩니다. 실제 물 온도가 100°C에 도달하면, 디스플레이는 99°C로 표시된 상태에서 자동으로 가열이 종료되고 보온 모드로 전환되거나 작동이 중지됩니다.

제품 사양

상품명	보아르 아가 온 분유포트
모델명	VBNM-002WH
크기	340 × 182 × 302 (mm)
무게	2.8kg
용량	3000ml
정격	AC 220V, 60Hz, 1200W
재질	유리제, 폴리프로필렌, 스테인레스제, 고무제
구성품	본품, 사용설명서

회사 정보

수입원	오아 주식회사
주소	서울시 서초구 효령로46길 97 (※해당 주소로 고객센터 접수없이 제품 먼저 발송 시 분실 위험이 있습니다.)
A/S 및 제품문의	1661 – 4555 (※ A/S 요청 시 고객센터를 통해 먼저 접수해 주시기 바랍니다.)
제품 보증기간	구매일로부터 1년이며, 택배비는 고객님 부담입니다. (단, 보증기간 이내에도 소비자 과실로 인한 수리사유 시 유상 A/S만 가능합니다. / 택배비 별도)
홈페이지	oa-mall.co.kr

oa-mall.co.kr
보아르에서 원하시는
상품을 찾아보세요

voar

오아 주식회사

주소 서울시 서초구 효령로46길 97
A/S 및 제품문의 1661-4555
홈페이지 oa-mall.co.kr

Copyright 2025. OA Co., Ltd. All right reserved.
본 사용설명서의 콘텐츠 저작권은 오아에 있으므로 무단 사용을 금지합니다.

250623_VBNM-002WH_아가온분유포트_설명서_HM_V1